S² (veiligheids) insteeksloten

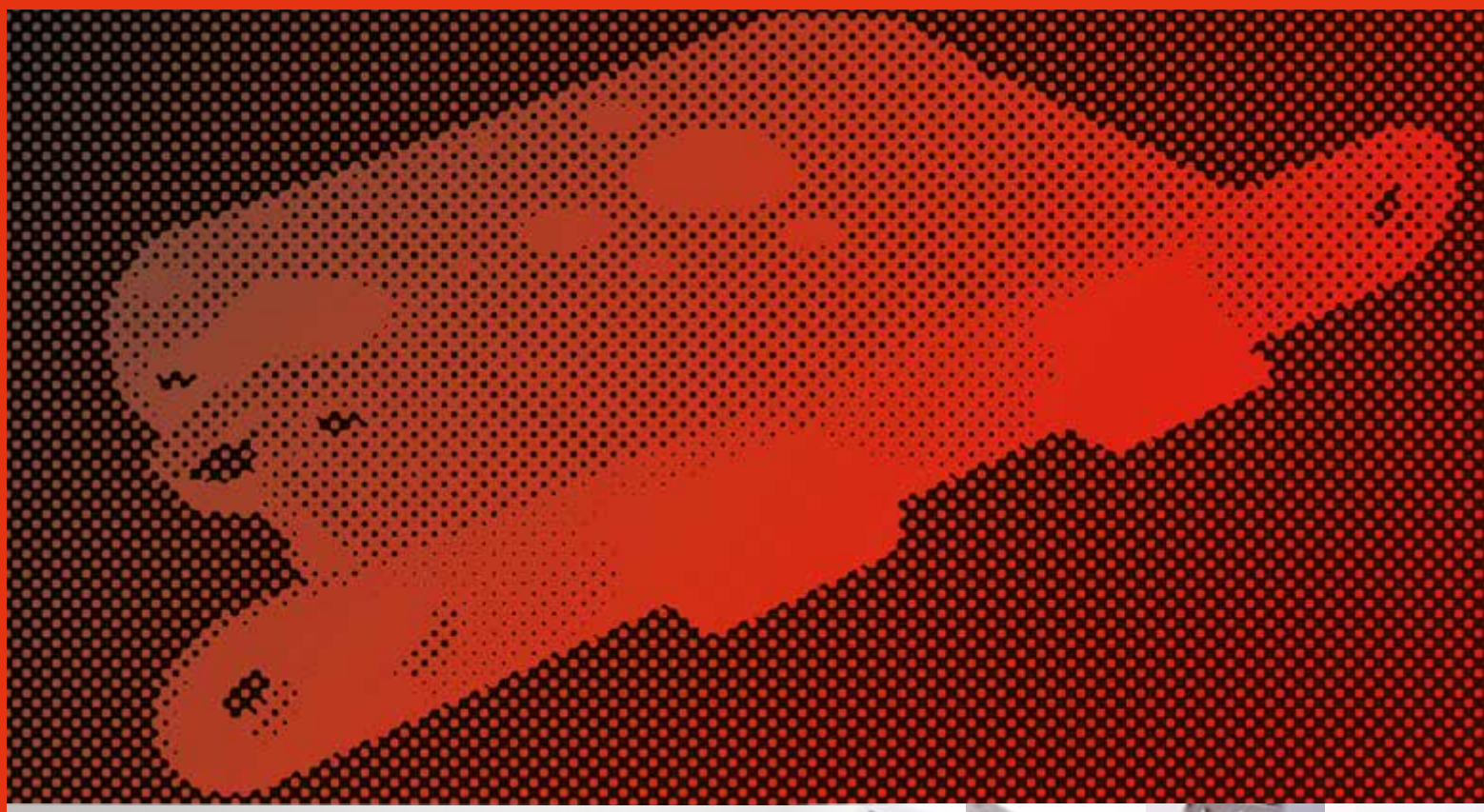

safe & secure

S² safe & secure. Uitsluitend voordelen.

Introductie

INHOUD:

- Woningbouw buiten VSW12/VBW12 pag. 4
- Woningbouw binnen BSW12 pag. 8
- Projectbouw PSU943 pag. 12
- Toebehoren pag. 16
- Instructies pag. 17
- Montagevoorschrift pag. 18
- Artikelnummer opbouw pag. 20
- Pictogrammenoverzicht pag. 21

S² SAFE & SECURE

S² is een jong en dynamisch merk dat wordt vermarkt door Themans hang- en sluitwerk bv.

Op basis van brede ervaring en expertise ontwikkelt S² slimme producten vanuit totaaloplossingen die aan de wensen en eisen van de klant voldoen. Deze totaal-oplossingen maken het mogelijk de woning compleet te voorzien van hang- en sluitwerk. Wat resulteert in een consistent design, comfortabele bediening, duurzame functionaliteit en een eenduidige garantie.

CONCEPTGEDACHTE

Alle S² producten zijn ontwikkeld vanuit een conceptgedachte. Het element (kozijn, raam of deur) staat hierbij centraal. Het product wordt als het ware naar het element gesmeed. Vervolgens worden de producten, passend bij het element, op elkaar afgestemd voor een optimale verwerking en functionaliteit.

VERANDERENDE MARKT

De markt is veranderd. De focus lag voorheen op enkelvoudige producten, tegenwoordig draait het om integrale oplossingen. Het gevelelement staat hierbij centraal. Door een intensieve samenwerking met de verwerkende industrie brengt S² alle knowhow samen. Dit resulteert in unieke en eigenzinnige oplossingen met uitsluitend voordelen.

De laatste jaren zijn de normen en eisen ten aanzien van de veiligheid van hang- en sluitwerk aanzienlijk aange-scherpt. Het Politiekeurmerk Veilig Wonen® (PKVW) heeft ervoor gezorgd dat steeds meer woningen het predicaat “veilig” hebben gekregen en in de toekomst zullen krijgen en houden. De KOMO kwaliteitsverklaring is hèt baken van zekerheid en kwaliteit in de bouwwereld. Ieder S² product is conform de normen en eisen voor inbraakwerendheid van het Bouwbesluit, SKG®, SKH® en PKVW®.

Totaal concept

S² heeft met haar (veiligheids) insteeksloten en bijzet insteeksloten een complete range sloten voor binnen- en buitendeuren in de woning- en projectbouw. De buitendeursloten voldoen aan SKG®** en zijn toepasbaar volgens het Politiekeurmerk Veilig Wonen®.

De (veiligheids) insteeksloten en bijzet insteeksloten van S² maken onderdeel uit van het S² totaal concept en zijn onder andere in combinatie met de volgende S² producten toe te passen:

S2 BINNENDEURBESLAG

S2 VEILIGHEIDSBESLAG

S2 PROFIELCILINDERS

TEVENS VERKRIJGBAAR IN BLISTERVERPAKKING

Bekijk de folders op onze website: www.s2info.nl of vraag ze aan via het contactformulier op de website of via uw S² contactpersoon.

safe & secure

VEILIGHEIDSSLOTEN: VSW12 & VBW12

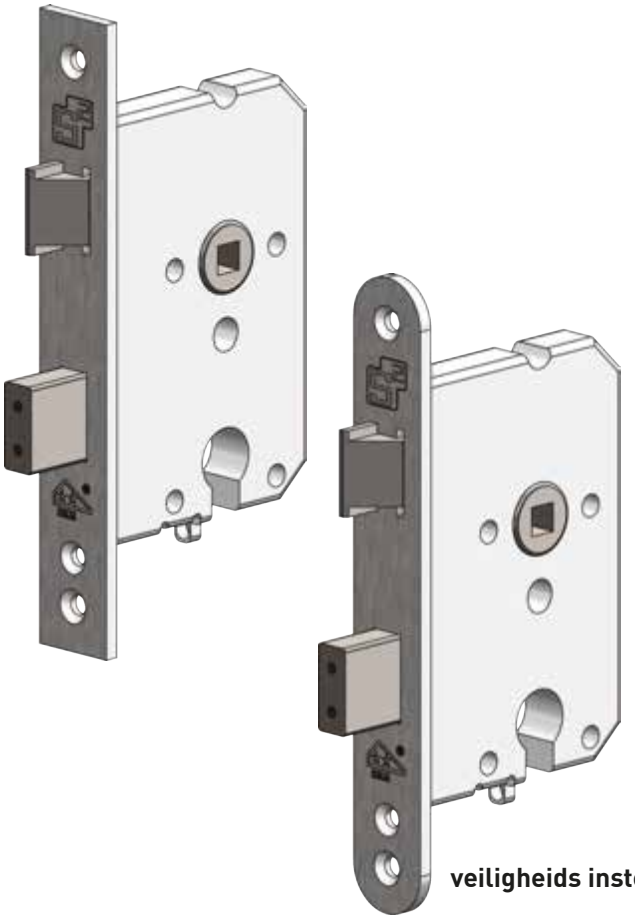

veiligheids insteeksloten

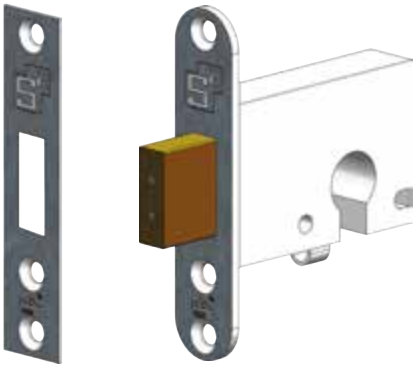

veiligheids bijzet insteekslot

Toepassingen
De sloten van S² zijn uitstekend toe te passen in houten deuren. Met oog op inbraakwerendheid adviseren wij het S² veiligheids insteekslot in combinatie met de veiligheidssluitplaat, de veiligheidssluitkom en de S² veiligheids bijzet insteeksloten te gebruiken.

Optimale inbraakwerendheid bereikt u door tevens gebruik te maken van onze veiligheid profielcilinders en veiligheidsbeslag.

Unieke eigenschappen

Veiligheids insteeksloten (VSW12)
De S² veiligheids insteeksloten voor buitendeuren voldoen ruimschoots aan de veiligheidsnorm NEN 5089. De sloten zijn vervaardigd van hoogwaardige materialen. De onderdelen van de sloten hebben meerdere oppervlaktebehandelingen ondergaan en zijn afgewerkt in een RVS geborstelde finish. Deze finish biedt een goede bescherming tegen weersinvloeden.

Veiligheids bijzet insteeksloten (VBW12)
Om in alle situaties te kunnen voldoen aan de eisen van het PKVW® en de veiligheidsnorm NEN 5089 heeft S² tevens bijzet insteeksloten in haar assortiment. Het S² veiligheids bijzet insteekslot is ontwikkeld om uw deur maximaal te beschermen tegen inbraak. Het slot voldoet aan de SKG®** kwaliteitseisen, welke staan voor optimale inbraak-werendheid, kwaliteit en duurzaamheid.

De S² veiligheids insteeksloten en bijzet insteeksloten zijn SKG® gecertificeerd en voldoen aan de normen van het Politiekeurmerk Veilig Wonen®.
De sloten zijn voorzien van twee stalen anti-afzaagpinnen in de nachtschoot.

UNIEKE EIGENSCHAPPEN

- Omlegbare dagschoot
- Onderhoudsarm
- Keuze uit rechte of afgeronde voorplaat

UITSLUITEND VOORDELEN!

- Universele voorplaat maakt alle toepassingen in houten deuren mogelijk
- Optimale inbraakwerendheid door toepassing met S² veiligheids bijzet insteeksloten, veiligheidssluitkommen, veiligheid profielcilinders en veiligheidsbeslag
- Bijzet insteekslot standaard geleverd met sluitplaat
- Twee jaar garantie

De veiligheids insteeksloten en bijzet insteeksloten van S² zijn te herkennen aan de goede eigenschappen die u van een S² product mag verwachten: hoge kwaliteit, optimaal bedieningsgemak, eenvoudige montage, maximale veiligheid, hoge duurzaamheid en een gunstige prijs.

VEILIGHEIDS INSTEEKSLOTEN (DNPC)

Sluitkommen op aanvraag leverbaar

L/R = links en rechts omlegbaar

afgeronde voorplaat, RVS geborsteld			
PC	voorplaat HxBxD (mm)	bestelnummer	EAN
55	174 x 25 x 4	2601.121.501	8717545073841

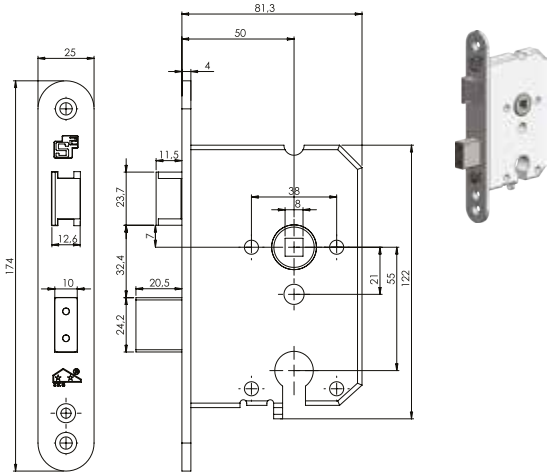

rechte voorplaat, RVS geborsteld			
PC	voorplaat HxBxD (mm)	bestelnummer	EAN
55	174 x 25 x 4	2601.121.502	8717545073834

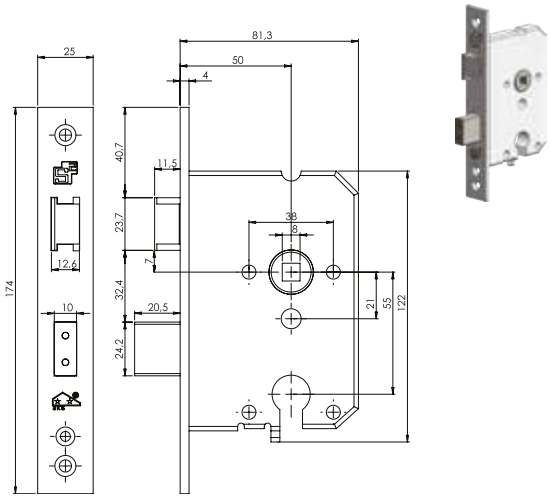

Assortiment VBW12

VEILIGHEIDS BIJZET INSTEEKSLOT, NACHTSCHOOT (NPC)

Standaard geleverd met sluitplaat, sluitkom en bevestigingsmateriaal

L/R = links en rechts omlegbaar

afgeronde voorplaat, RVS geborsteld		
voorplaat HxBxD (mm)	bestelnummer	EAN
100 x 22 x 3	2601.112.103	8717545331521

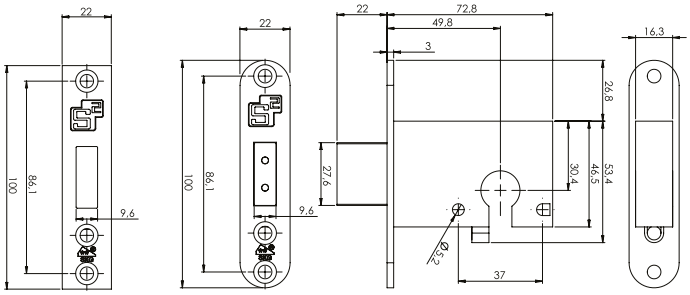

RECHTE VOORPLAAT STANDAARD MEEGELEVERD.

Bovenstaande producten zijn te verkrijgen via onze S² dealers.
Meer informatie vindt u op onze website: www.s2info.nl of stuur een mail naar info@s2info.nl

safe & secure

BINNENDEURSLOTEN: BSW12

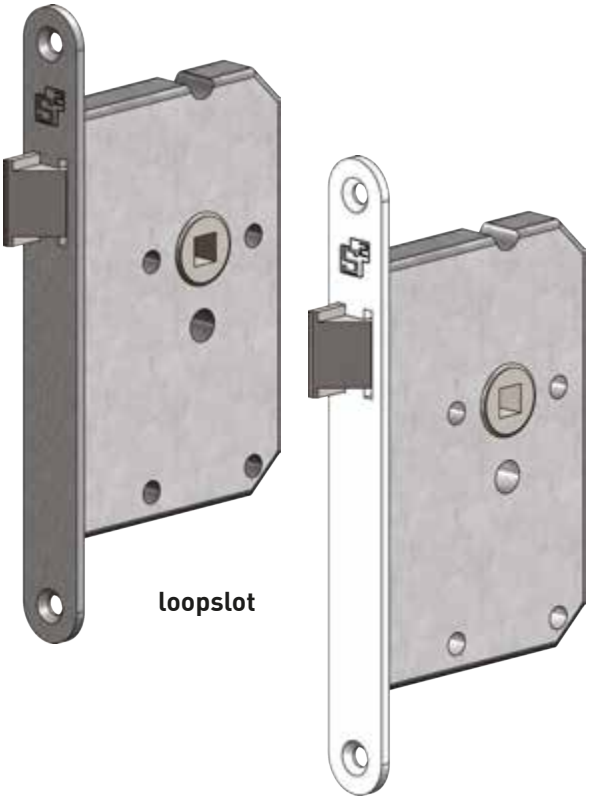

loopslot

klavierslot
uitvoering

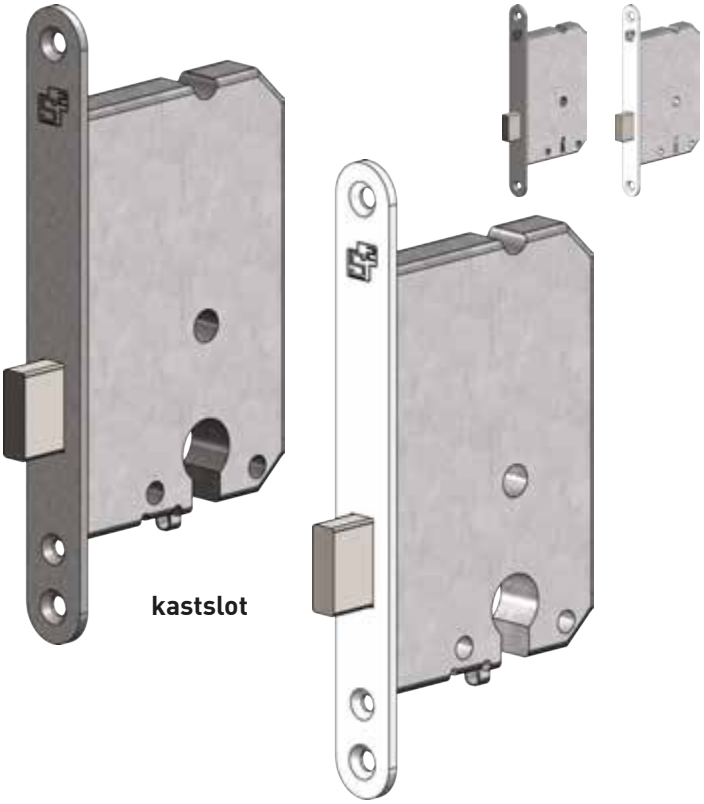

kastslot

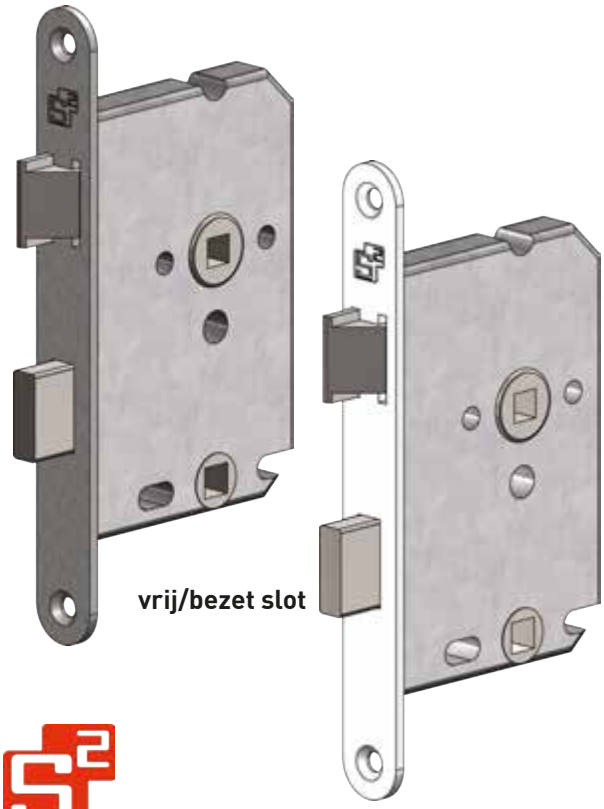

vrij/bezet slot

klavierslot
uitvoering

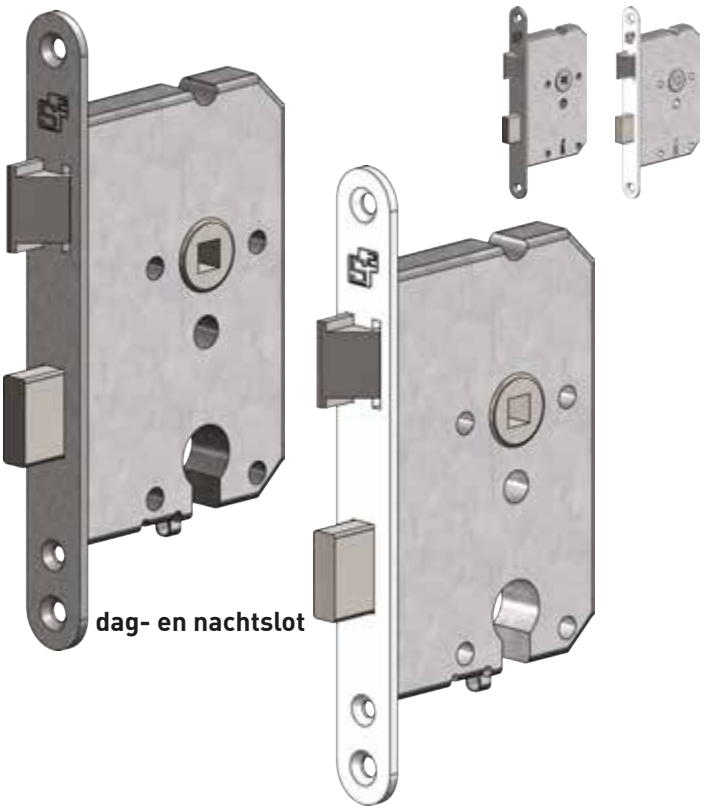

dag- en nachtslot

Unieke eigenschappen

De S² binnendeursloten voor woningbouw zijn uitgevoerd in standaard DIN maatvoering en daardoor eenvoudig toe te passen in houten deuren. De universele voorplaat is toepasbaar in zowel stompe- als opdekdeuren.

De serie woningbouw binnendeursloten van S² bestaat uit:
- loopslot
- kastslot
- vrij/bezet slot
- dag/nacht slot

UNIEKE EIGENSCHAPPEN

- Omlegbare dagschoot
- Onderhoudsarm
- Voldoet aan DIN normering
- Finish voorplaat: wit gelakt, RVS geborsteld of messing

UITSLUITEND VOORDELEN!

- Universele voorplaat maakt alle toepassingen in houten deuren mogelijk
- Standaard geleverd met sluitplaat
- Kastsloten en dag-/nachtsloten ook uitgevoerd als klavierslot, standaard geleverd met twee klaviersleutels
- Twee jaar garantie

De binnendeursloten van S² zijn te herkennen aan de goede eigenschappen die u van een S² product mag verwachten: hoge kwaliteit, optimaal bedieningsgemak, eenvoudige montage, grote duurzaamheid en een gunstige prijs.

Assortiment BSW12

DAG- EN NACHTSLOT (DNPC)

Standaard geleverd met sluitplaat
Sluitkommen op aanvraag leverbaar

L/R = links en rechts omlegbaar

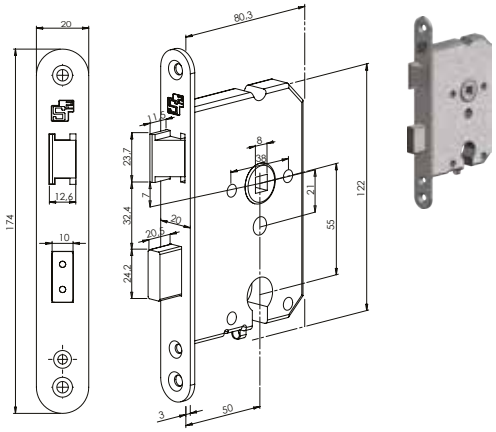

afgeronde voorplaat				
PC	voorplaat HxBxD (mm)	finish voorplaat	bestelnummer	EAN
55	174 x 20 x 3	wit gelakt	2601.120.501	8717545073858
55	174 x 20 x 3	RVS geborsteld	2601.120.502	8717545073865
55	174 x 20 x 3	messing	2601.120.503	8717545073872

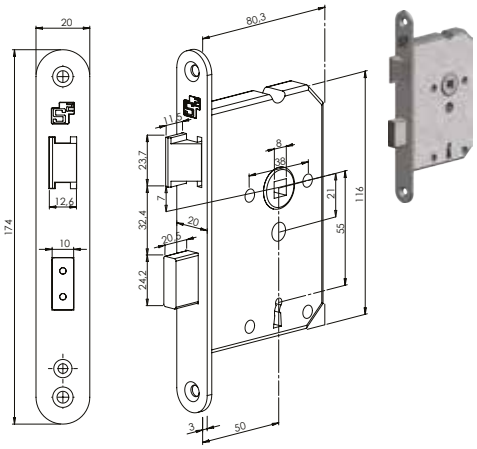

afgeronde voorplaat, klavierslot (DNSL)				
PC	voorplaat HxBxD (mm)	finish voorplaat	bestelnummer	EAN
55	174 x 20 x 3	wit gelakt	2601.120.504	8717545073919
55	174 x 20 x 3	RVS geborsteld	2601.120.505	8717545073926
55	174 x 20 x 3	messing	2601.120.506	8717545073933

LOOPSLOT (D)

Standaard geleverd met sluitplaat
Sluitkommen op aanvraag leverbaar

L/R = links en rechts omlegbaar

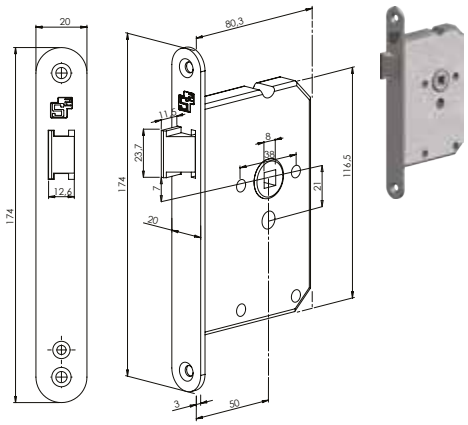

afgeronde voorplaat			
voorplaat HxBxD (mm)	finish voorplaat	bestelnummer	EAN
174 x 20 x 3	wit gelakt	2601.120.507	8717545073940
174 x 20 x 3	RVS geborsteld	2601.120.508	8717545073957
174 x 20 x 3	messing	2601.120.509	8717545073964

Bovenstaande producten zijn te verkrijgen via onze S² dealers.
Meer informatie vindt u op onze website: www.s2info.nl of stuur een mail naar info@s2info.nl

Assortiment BSW12

KASTSLOT (NPC)

Standaard geleverd met sluitplaat
Sluitkommen op aanvraag leverbaar

L/R = links en rechts omlegbaar

afgeronde voorplaat

voorplaat HxBxD (mm)	finish voorplaat	bestelnummer	EAN
174 x 20 x 3	wit gelakt	2601.120.516	8717545073889
174 x 20 x 3	RVS geborsteld	2601.120.517	8717545073896
174 x 20 x 3	messing	2601.120.518	8717545151457

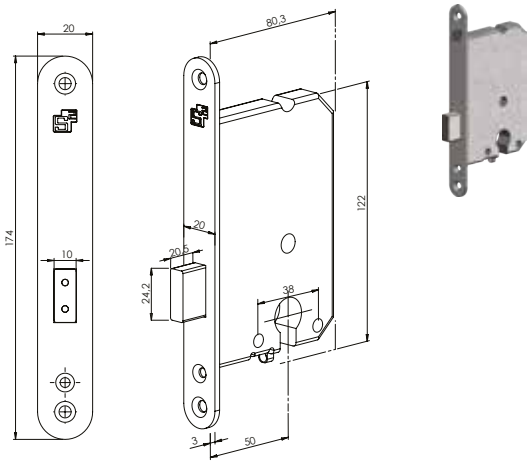

afgeronde voorplaat, klavierslot (NSL)

voorplaat HxBxD (mm)	finish voorplaat	bestelnummer	EAN
174 x 20 x 3	wit gelakt	2601.120.510	8717545073971
174 x 20 x 3	RVS geborsteld	2601.120.511	8717545073988
174 x 20 x 3	messing	2601.120.512	8717545073995

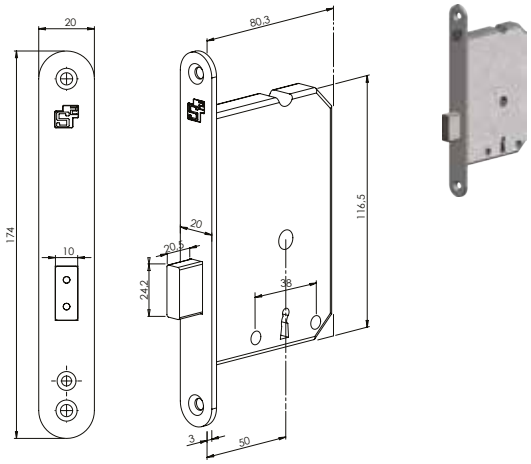

VRIJ/BEZET SLOT (WC)

Standaard geleverd met sluitplaat
Sluitkommen op aanvraag leverbaar

L/R = links en rechts omlegbaar

afgeronde voorplaat

PC	voorplaat HxBxD (mm)	finish voorplaat	bestelnummer	EAN
63	174 x 20 x 3	wit gelakt	2601.120.513	8717545074008
63	174 x 20 x 3	RVS geborsteld	2601.120.514	8717545074015
63	174 x 20 x 3	messing	2601.120.515	8717545074022

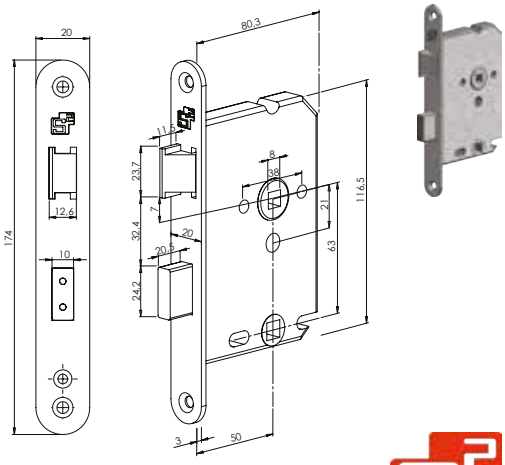

Bovenstaande producten zijn te verkrijgen via onze S² dealers.
Meer informatie vindt u op onze website: www.s2info.nl of stuur een mail naar info@s2info.nl

safe & secure

PROJECTSLOTEN: PSU943

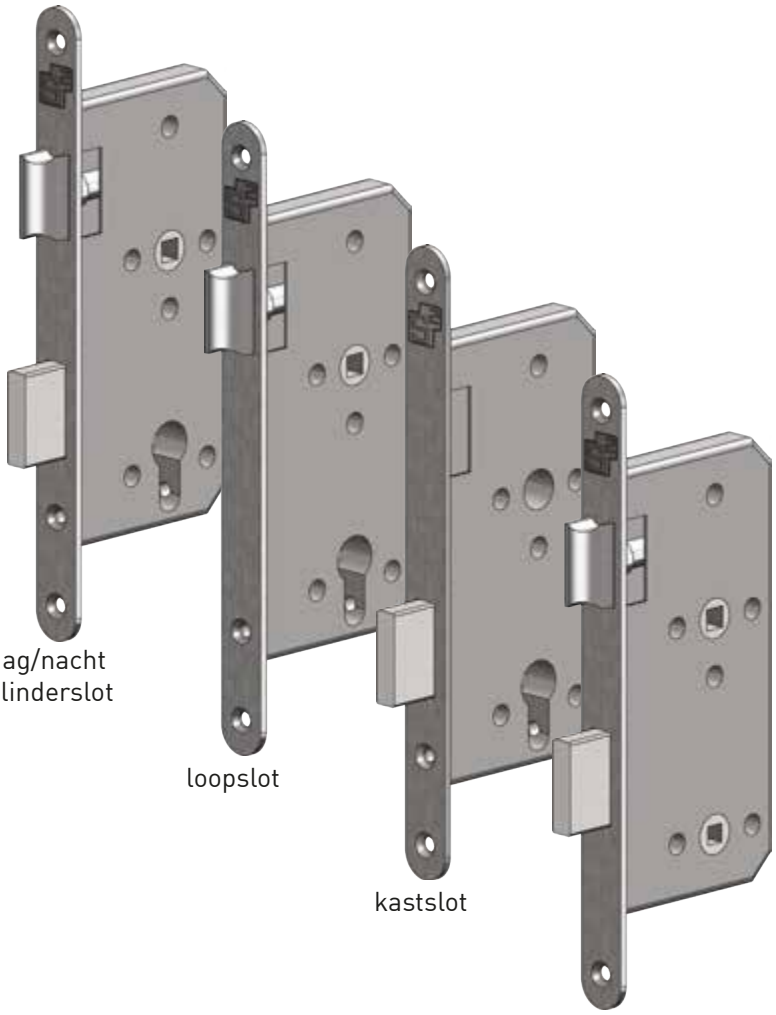

dag/nacht
clinderslot

loopslot

kastslot

vrij/bezet slot

dag/nacht cilinderslot met
rolschoot

cilinder loopslot
met wissel
(dagschootbeveiliging)

anti-paniekslot
(zelfsluitend)

wissel loopslot

Unieke eigenschappen

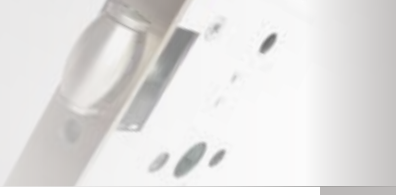

S² heeft een compleet assortiment projectsloten voor binnendeuren in de projectbouw. De sloten zijn omlegbaar middels een eenvoudige omkeertechniek.

De serie projectbouw binnendeursloten van S² bestaat uit:
- dag/nacht cilinderslot
- loopslot
- kastslot
- vrij/bezet slot
- dag/nacht cilinderslot met rolschoot
- cilinder loopslot met wissel **(met dagschootbeveiliging)**
- anti-paniekslot **(zelfsluitend)**
- wissel loopslot

De projectsloten van S² hebben een geheel verzinkte slotkast, een RVS dag-/nachtschoot en een RVS geborstelde voorplaat. Met kastmaten volgens DIN 18251 norm, klasse 3.

UNIEKE EIGENSCHAPPEN

- Afgeronde dagschoot zorgt voor soepele sluiting
  maakt zwengeldagschoot overbodig
- Onderhoudsarm
- Omlegbare dagschoot
- Voor alle toepassingen een oplossing
- Voldoet aan DIN normering
- Finish voorplaat: RVS geborsteld

UITSLUITEND VOORDELEN!

- Omlegbare dagschoot middels eenvoudige omkeertechniek
- Zwengeldagschoot overbodig door afgeronde dagschoot
- Universele voorplaat maakt alle toepassingen in houten deuren mogelijk
- Standaard geleverd met sluitplaat, kunststof sluitkom en bevestigingsmateriaal
- Twee jaar garantie

S² projectsloten zijn te herkennen aan de goede eigenschappen die u van een S² product mag verwachten: hoge kwaliteit, optimaal bedieningsgemak, eenvoudige montage, grote duurzaamheid en een gunstige prijs.

safe & secure

Assortiment PSU943

PROJECTBOUW (DIN 18251 KLASSE 3)

Standaard geleverd met sluitplaat, kunststof sluitkom en bevestigingsmateriaal

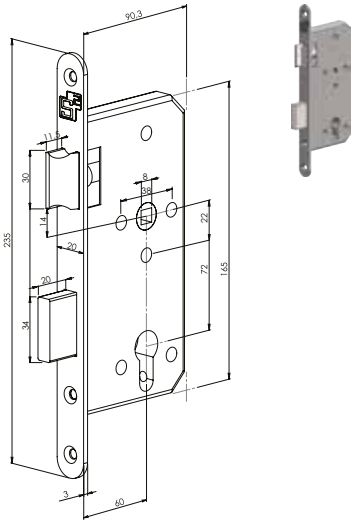

dag/nacht clinderslot

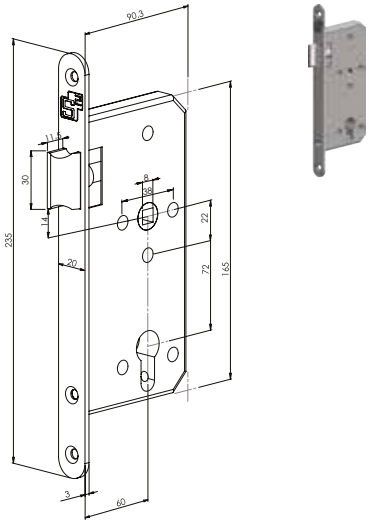

loopslot

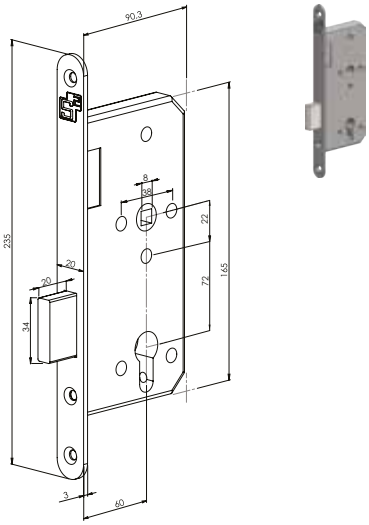

kastslot

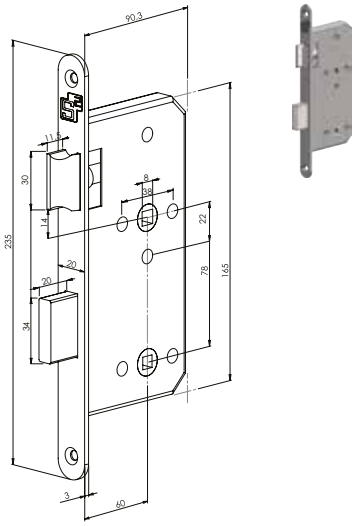

vrij/bezet slot

afgeronde voorplaat, RVS geborsteld					
PC	DM	uitvoering	voorplaat HxBxD (mm)	bestelnummer	EAN
72	60	dag/nacht cilinderslot (DNPC)	235 x 20 x 3	2601.940.001	8717545142776
72	60	loopslot (D)	235 x 20 x 3	2601.940.002	8717545142790
nvt	60	kastslot (NPC)	235 x 20 x 3	2601.940.003	8717545142806
nvt	60	vrij/bezet slot 8/78 (WC)	235 x 20 x 3	2601.940.004	8717545142813

safe & secure

Bovenstaande producten zijn te verkrijgen via onze S² dealers.
Meer informatie vindt u op onze website: www.s2info.nl of stuur een mail naar info@s2info.nl

Assortiment PSU943

PROJECTBOUW (DIN 18251 KLASSE 3)

Standaard geleverd met sluitplaat, kunststof sluitkom en bevestigingsmateriaal

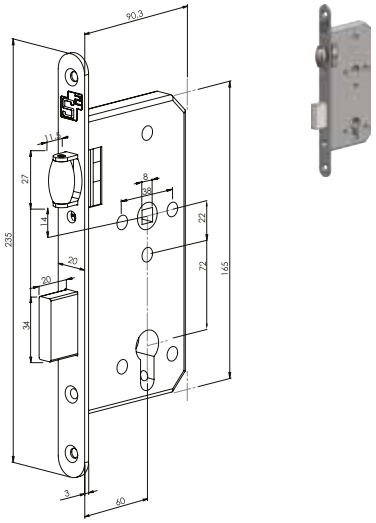

dag/nacht cilinderslot met rolschoot

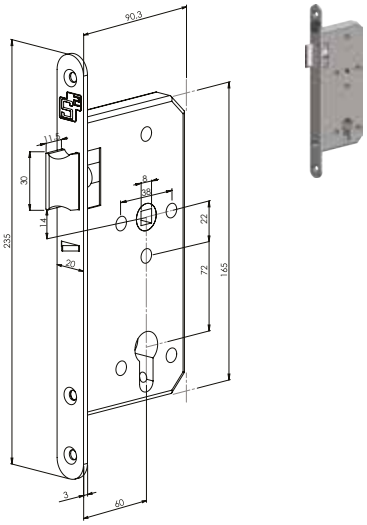

cilinder loopslot met wissel
(met dagschootbeveiliging)

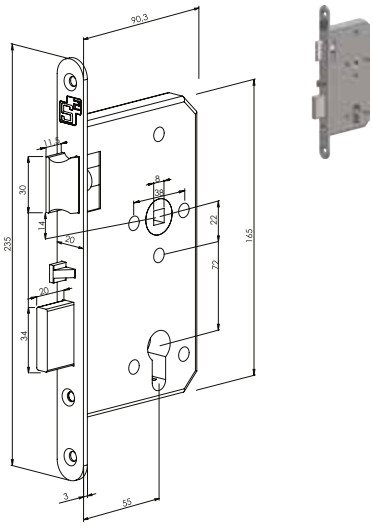

anti-paniekslot (zelfsluitend)

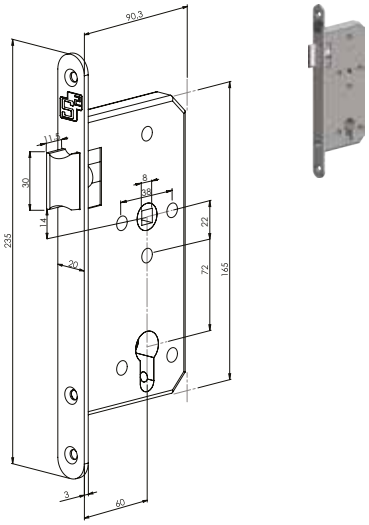

wissel loopslot

afgeronde voorplaat, RVS geborsteld					
PC	DM	uitvoering	voorplaat HxBxD (mm)	bestelnummer	EAN
72	60	dag/nacht cilinderslot met rolschoot (RNPC)	235 x 20 x 3	2601.940.005	8717545142820
72	60	cilinder loopslot met wissel (CL)	235 x 20 x 3	2601.940.007	8717545142844
72	55	anti-paniekslot (QE) draairichting 1,3	235 x 20 x 3	2601.940.008	8717545173886
72	55	anti-paniekslot (QE) draairichting 2,4	235 x 20 x 3	2601.940.009	8717545173954
72	60	wissel loopslot (WL)	235 x 20 x 3	2601.940.010	8717545210413

Bovenstaande producten zijn te verkrijgen via onze S² dealers.
Meer informatie vindt u op onze website: www.s2info.nl of stuur een mail naar info@s2info.nl

safe & secure

Toebehoren BSW12 insteeksloten

KLAVIERSLEUTEL T.B.V. KLAVIERSLOTEN BSW12		
omschrijving	bestelnummer	EAN
S² KS type 1	7530.120.601	8717545151402

SLUITPLATEN T.B.V. INSTEEKSLOT BSW12						
omschrijving				draairichting	bestelnummer	EAN
dag-nacht	recht	korte lip	verzinkt	L/R	2621.120.801	8717545074039
dag-nacht	recht	korte lip	RVS	L/R	2621.120.802	8717545074046
dag-nacht	recht	korte lip	messing	L/R	2621.120.803	8717545074053
dag-nacht	afgerond	korte lip	verzinkt	L/R	2621.120.804	8717545074060
dag-nacht	afgerond	korte lip	RVS	L/R	2621.120.805	8717545074084
dag-nacht	afgerond	korte lip	messing	L/R	2621.120.806	8717545074107
dag	recht	korte lip	verzinkt	L/R	2621.120.813	8717545074091
dag	recht	korte lip	RVS	L/R	2621.120.814	8717545074114
dag	recht	korte lip	messing	L/R	2621.120.816	8717545074121
dag	afgerond	korte lip	verzinkt	L/R	2621.120.817	8717545074138
dag	afgerond	korte lip	RVS	L/R	2621.120.818	8717545074145
dag	afgerond	korte lip	messing	L/R	2621.120.819	8717545074152
nacht	recht	korte lip	verzinkt	L/R	2621.120.823	8717545074169
nacht	recht	korte lip	RVS	L/R	2621.120.824	8717545074176
nacht	recht	korte lip	messing	L/R	2621.120.825	8717545074183
nacht	afgerond	korte lip	verzinkt	L/R	2621.120.826	8717545176511
nacht	afgerond	korte lip	RVS	L/R	2621.120.827	8717545074206
nacht	afgerond	korte lip	messing	L/R	2621.120.828	8717545074213

DRAAIRICHTINGEN

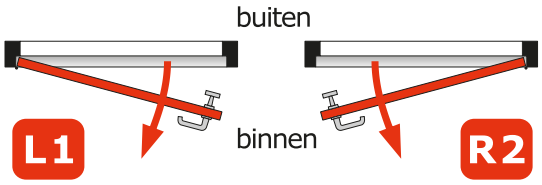

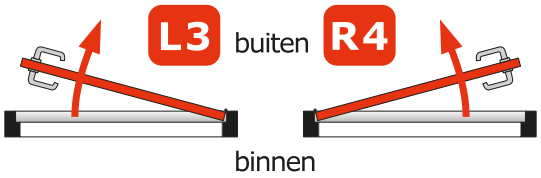

DAGSCHOOT OMLEGGEN

Woningbouwsloten

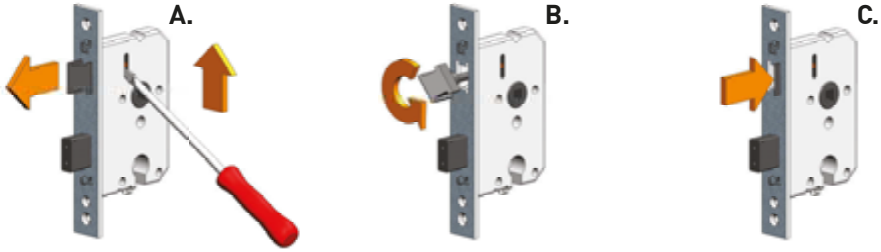

Projectsloten

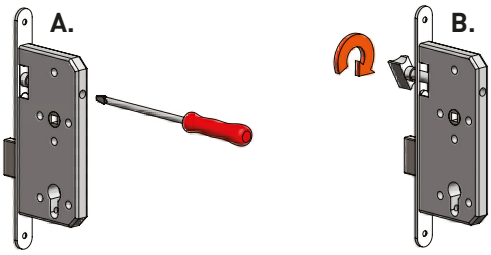

ONDERHOUD

De (veiligheids) insteeksloten en bijzet insteeksloten van S² zijn onderhoudsarm. Slechts één keer per jaar dient de dag- en nachtschoot met een speciaal smeermiddel voor cilinders en sloten gesmeerd te worden en de bevestigingsschroeven dienen op vastzitten te worden gecontroleerd.
Het overschilderen of overspuiten van de (veiligheids) insteeksloten en bijzet insteeksloten is niet toegestaan.
Er mogen geen schoonmaakmiddelen worden gebruikt die de oppervlaktebehandeling aantasten.

GARANTIE

Alle S² (veiligheids) insteeksloten en bijzet insteeksloten hebben een standaard productgarantie van twee jaar. Bij het onjuist toepassen en/of het niet opvolgen van de montage- en onderhoudsvoorschriften vervalt de garantie.

Leveringen en garantiebepaling geschieden volgens onze algemene verkoopvoorwaarden.
Deze voorwaarden en de garantiebepaling zijn na te lezen op onze website: www.s2info.nl

Montagevoorschrift

STAP 1
Bepaal de positie van het slot, in de meeste gevallen zit de krukhoogte op 1.050mm. Teken slotkast en voorplaathoogte af. (slotkasthoogte = A, voorplaat sparinghoogte = D)

STAP 2
Neem de afgetekende slotkast- en voorplaathoogte over op de sluitzijde van de deur.
Trek op de sluitzijde van de deur een verticale hartlijn en boor hierop een rij gaten of frees de volledige sparing uit.
(boordiepte = B, boordiameter = C + 2mm)

Steek of frees het hout tussen de geboorde gaten weg, zodat het slot moeiteloos in het slotgat past. Teken de omtrek van de voorplaat verder af en steek het op de juiste diepte uit (afhankelijk van voorplaatdikte), zodat de voorplaat gelijk is met de sluitzijde van de deur.

STAP 3
Haal het slot uit de deur en plaats het op de juiste plaats tegen de voorkant van de deur.
LET OP! Zorg dat de voorkant van de voorplaat gelijk is met de sluitzijde van de deur.

Teken nu de boorgaten voor de kruk en/of veiligheid profielcilinder af. Boormaat krukgat Ø18mm, profielcilinderkern bovenzijde Ø18mm en onderzijde Ø12mm. Steek het hout voor de profielcilindersparing weg, zodat de veiligheid profielcilinder past en vrij kan bewegen.

STAP 4
Monteer het slot in de deur en zet het vast met de juiste schroeven. Plaats de veiligheid profielcilinder aan de buitenzijde en zet deze handvast met de cilinderbevestigingsschroef.

Controleer met de sleutel of het slot goed werkt.

STAP 5
Plaats het binnenschild over de profielcilinder heen en teken de schroefgaten af. Doe dit eveneens met het buitenschild. Verwijder de veiligheid profielcilinder en het (bijzet) insteekslot. Boor nu (loodrecht) de afgetekende gaten van max. Ø14mm tot op het hart van de deur. Monteer het slot, de veiligheid profielcilinder en het veiligheidsbeslag handvast.
LET OP! Gebruik uitsluitend de meegeleverde bevestigingsschroeven van het veiligheidsbeslag.
De bevestigingsschroeven zitten altijd aan de binnenzijde van de deur.
LET OP! De profielcilinder mag niet meer dan 3mm buiten het beslag uitsteken.

MAATTABEL

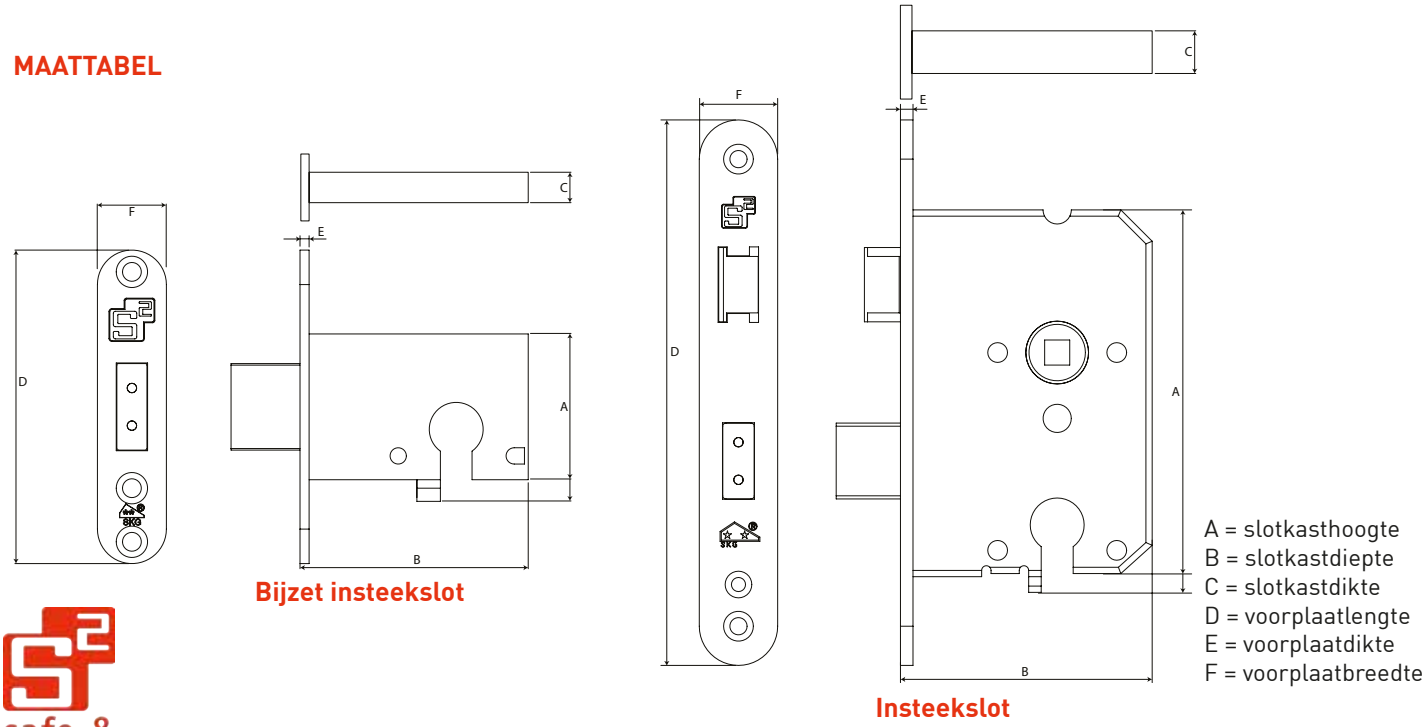

safe & secure

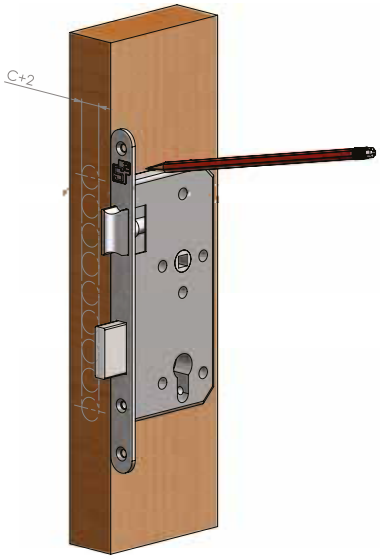

Stap 1

Stap 2

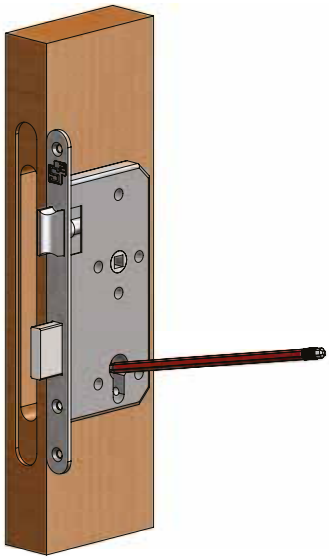

Stap 3

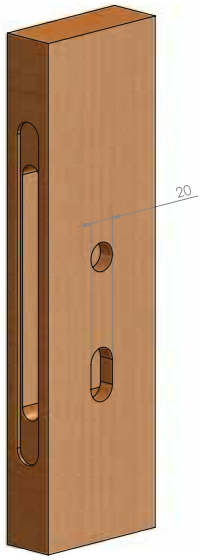

Stap 4

Artikelnummer opbouw

S2	PSU	943	DNPC	60	72	235	R20-3	21	L/R

draairichting 1,3 en 2,4 omlegbaar

finish RVS geborsteld

voorplaat afgerond, breedte - dikte

voorplaatlengte 235mm

PC maat 72mm

doornmaat 60mm

dag- en nachtschoot profielcilinder

projectslotserie standaard DIN 18251 class 3

PSU project slot utiliteit

S² safe & secure

PSU	= project slot utiliteit
BSW	= woningbouw

12	= woningbouwserie 12
943	= projectslotserie standaard DIN 18251 class 3
944	= projectslotserie zwaar DIN 18251 class 4

DNPC	= dag- en nachtschoot profielcilinder
DNSL	= dag- en nachtschoot sleutel
D	= dagschoot (loopslot)
NPC	= nachtschoot (kastslot) profielcilinder
NSL	= nachtschoot (kastslot) sleutel
WC	= vrij/bezet slot
RNPC	= roller dag- en nachtschoot profielcilinder
CL	= cilinder loopslot
QE	= anti paniekslot

doornmaat:	50mm 60mm

PC maat:	00 (=geen PC maat) 55mm 63mm 72mm 78mm

voorplaatlengte:	140mm 174mm 235mm 238mm

R20-3 =	voorplaat afgerond, breedte-dikte
H25-4 =	voorplaat rechthoekig, breedte-dikte
R25-4 =	voorplaat afgerond, breedte-dikte

finish voorplaat:	11 = staal verzinkt (silverlook) 21 = RVS geborsteld 31 = Wit gelakt 41 = messing

draairichting:	L = links 1,3 R = rechts 2,4 L/R = links (1,3) en rechts (2,4) omlegbaar

safe & secure

Pictogrammen

pictogram	toelichting
	de doornmaat bij deze producten is 50mm
	de doornmaat bij deze producten is 60mm
	de kruk is linkswijzend, de deur draait naar binnen (1) of naar buiten (3)
	de kruk is rechtswijzend, de deur draait naar binnen (2) of naar buiten (4)
	deze producten zijn links en rechts omlegbaar
	deze producten hebben een standaard productgarantie van twee jaar
	deze producten voldoen aan de normen van het Politiekeurmerk Veilig Wonen®
	deze producten voldoen aan het SKG® keurmerk en zijn geklasseerd met twee sterren. (Pictogram is aangevuld met certificaatcode)

Index

A

Artikelnummer opbouw 20

Assortiment Projectbouw

PSU943 12

Cilinder loopslot met wissel 14/15
Dag/nacht cilinderslot 14/15
Dag/nacht cilinderslot met rolschoot 14/15
Kastslot 14/15
Loopslot 14/15
Vrij/bezetslot 14/15
Anti-paniekslot 14/15
Wissel loopslot 14/15

Assortiment Woningbouw

BSW12 (binnen) 8

Dag/nachtslot 10
Dag/nachtslot, sleutel 10
Kastslot nacht 11
Kastslot nacht, sleutel 11
Loopslot dag 10
Vrij/bezetslot 11

VSW12 (buiten) 4

VH bijzet insteekslot nacht 7
VH insteekslot dag/nacht 6

I

Instructies 17
Introductie 2

M

Montagevoorschrift 18/19

P

Pictogrammen overzicht 21

T

Toebehoren 16
Totaal concept 3

U

Unieke eigenschappen

BSW12 9
PSU943 13
VSW12 5

safe & secure

safe & secure

Uitsluitend voordelen

info@s2info.nl | www.s2info.nl

Plaats hier uw dealerstempel

De meest actuele informatie vindt u op onze website

Artikelnummer: 8011.001.006

Versie maart 2017